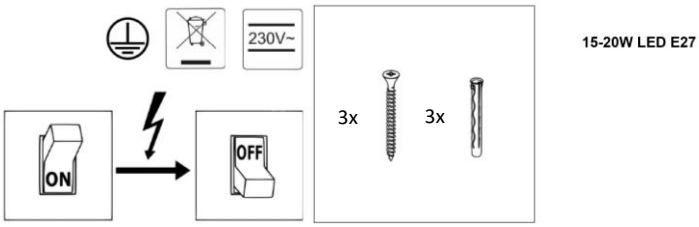

1

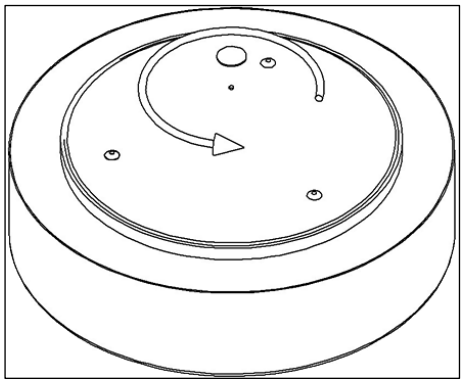

2

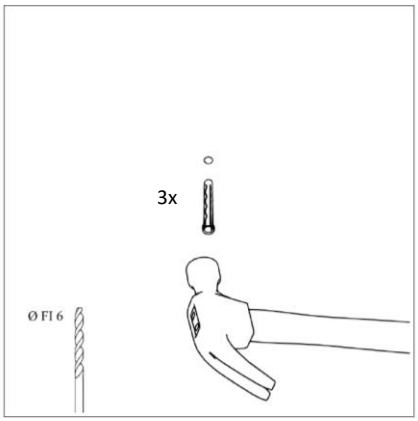

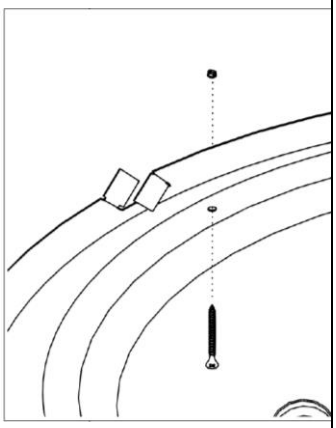

3

3.1

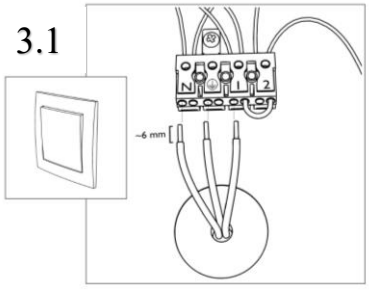

3.2

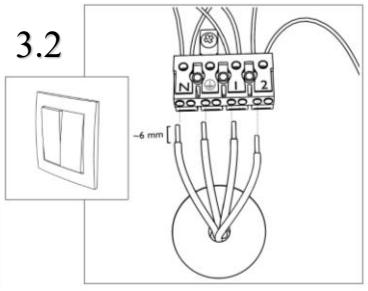

4

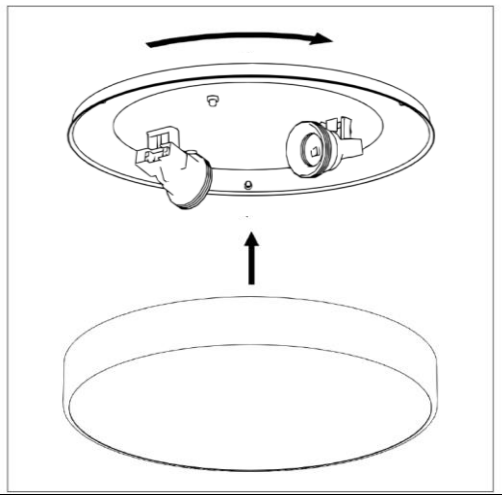

PL: Gwarancja obejmuje okres 2 lat od daty zakupu na terenie Polski i jest ważna tylko z dokumentem zakupu - paragonem lub fakturą. Gwarancja nie obejmuje uszkodzeń powstałych w wyniku przepięć elektrycznych, uderzeń pioruna i uszkodzeń mechanicznych. Gwarancja ważna tylko jeśli montażu oprawy dokonała osoba z odpowiednimi uprawnieniami elektrycznymi i obejmuje naprawę lub wymianę produktu na wolny od wad lub zwrot zapłaconej kwoty. W razie stwierdzenia wady produkt należy przesłać na adres: Temar sp. z o.o. , 39 -300 Mielec, ul. Inwestorów 12 lub zwrócić w punkcie zakupu. Naprawa nie powinna potrwać dłużej niż 14 dni roboczych. Gwarancja nie wyłącza, nie ogranicza ani nie zawiesza uprawnień kupującego wynikających z przepisów o rękojmi za wady rzeczy sprzedanej. Prace związane z konserwacją oraz wymianą żarówki należy wykonać przy odłączonym napięciu zasilającym i po odczekaniu aż żarówka wystygnie. Czyścić za pomocą miękkiej szmatki. **EN**: The warranty covers a period of 2 years from the date of purchase in Poland and is valid only with a purchase document - a receipt or an invoice. The warranty does not cover damage caused by electrical surges, lightning strikes, and mechanical damage. The warranty is valid only if the luminaire was installed by a person with the appropriate electrical qualifications and covers repair or replacement of the product free of defects or a refund of the paid amount. If a defect is found in the product, it should be sent to the address: Temar sp. z o.o. , 39 -300 Mielec, ul. Inwestorów 12 or returned to the point of purchase. The repair should not take longer than 14 working days. The warranty does not exclude, limit, or suspend the buyer's rights resulting from the provisions of the warranty for defects in the sold item. Work related to maintenance and bulb replacement should be performed with the power supply disconnected and after waiting until the bulb cools down. Clean with a soft cloth. **DE**: Die Garantie deckt einen Zeitraum von 2 Jahren ab dem Kaufdatum in Polen ab und ist nur mit einem Kaufdokument - einem Beleg oder einer Rechnung - gültig. Die Garantie deckt keine Schäden ab, die durch elektrische Spannungsspitzen, Blitzschläge und mechanische Schäden verursacht wurden. Die Garantie ist nur gültig, wenn die Leuchte von einer Person mit den entsprechenden elektrischen Qualifikationen installiert wurde und Reparaturen oder den Austausch des Produkts bei Mängelfreiheit oder eine Rückerstattung des gezahlten Betrags abdeckt. Wenn ein Defekt im Produkt festgestellt wird, sollte es an die Adresse Temar sp. z o.o. , 39 -300 Mielec, ul. Inwestorów 12 gesendet oder an den Kaufort zurückgegeben werden. Die Reparatur sollte nicht länger als 14 Arbeitstage dauern. Die Garantie schließt, beschränkt oder suspendiert nicht die Rechte des Käufers, die sich aus den Bestimmungen der Garantie für Mängel an der verkauften Ware ergeben. Arbeiten im Zusammenhang mit Wartung und Lampenwechsel sollten bei abgeschalteter Stromversorgung und nach dem Abkühlen der Lampe durchgeführt werden. Mit einem weichen Tuch reinigen. **FR**: La garantie couvre une période de 2 ans à compter de la date d'achat en Pologne et n'est valable qu'avec un document d'achat - un reçu ou une facture. La garantie ne couvre pas les dommages causés par les surtensions électriques, les coups de foudre et les dommages mécaniques. La garantie n'est valable que si le luminaire a été installé par une personne ayant les qualifications électriques appropriées et couvre la réparation ou le remplacement du produit sans défaut ou le remboursement du montant payé. Si un défaut est trouvé dans le produit, il doit être envoyé à l'adresse Temar sp. z o.o. , 39 -300 Mielec, ul. Inwestorów 12 ou retourné au point d'achat. La réparation ne devrait pas prendre plus de 14 jours ouvrables. La garantie n'exclut, ne limite ni ne suspend les droits de l'acheteur découlant des dispositions de la garantie pour les défauts de l'article vendu. Les travaux liés à l'entretien et au remplacement de l'ampoule doivent être effectués avec l'alimentation débranchée et après avoir attendu que l'ampoule refroidisse. Nettoyer avec un chiffon doux. **ES**: La garantía cubre un período de 2 años a partir de la fecha de compra en Polonia y solo es válida con un documento de compra: un recibo o una factura. La garantía no cubre daños causados por sobretensiones eléctricas, rayos y daños mecánicos. La garantía solo es válida si la luminaria fue instalada por una persona con las calificaciones eléctricas apropiadas y cubre la reparación o el reemplazo del producto sin defectos o un reembolso del monto pagado. Si se encuentra un defecto en el producto, debe enviarse a la dirección Temar sp. z o.o. , 39 -300 Mielec, ul. Inwestorów 12 o devolverse al punto de compra. La reparación no debe tomar más de 14 días hábiles. La garantía no excluye, limita ni suspende los derechos del comprador derivados de las disposiciones de la garantía por defectos en el artículo vendido. Los trabajos relacionados con el mantenimiento y el cambio de bombillas deben realizarse con la fuente de alimentación desconectada y después de esperar a que la bombilla se enfríe. Limpiar con un paño suave. **IT**: La garanzia copre un periodo di 2 anni dalla data di acquisto in Polonia ed è valida solo con un documento d'acquisto - una ricevuta o una fattura. La garanzia non copre i danni causati da sovratensioni elettriche, fulmini e danni meccanici. La garanzia è valida solo se il dispositivo di illuminazione è stato installato da una persona con le adeguate qualifiche elettriche e copre la riparazione o la sostituzione del prodotto senza difetti o un rimborso dell'importo pagato. Se viene riscontrato un difetto nel prodotto, deve essere inviato all'indirizzo Temar sp. z o.o. , 39 -300 Mielec, ul. Inwestorów 12 o restituito al punto di acquisto. La riparazione non dovrebbe durare più di 14 giorni lavorativi. La garanzia non esclude, limita o sospende i diritti dell'acquirente derivanti dalle disposizioni della garanzia per difetti del prodotto venduto. I lavori relativi alla manutenzione e alla sostituzione della lampadina devono essere eseguiti con l'alimentazione scollegata e dopo aver atteso che la lampadina si raffreddi. Pulire con un panno morbido. **CZ**: Záruka pokrývá obdobíí 2 let od data nákupu v Polsku a platí pouze s dokladem o nákupu - účtenkou nebo fakturou. Záruka nezahrnuje poškození způsobená elektrickými výboji, bleskem a mechanickým poškozením. Záruka platí pouze tehdy, pokud byl osvětlovací přístroj instalován osobou s odpovídající elektrickou kvalifikací a pokrývá opravu nebo výměnu produktu bez vad nebo vrácení zaplacené částky. Pokud je výrobek vadný, měl by být zaslán na adresu Temar sp. z o.o. , 39 -300 Mielec, ul. Inwestorów 12 nebo vrácen na místo nákupu. Oprava by neměla trvat déle než 14 pracovních dnů. Záruka nevylučuje, neomezuje ani neodkládá práva kupujícího vyplývající z ustanovení záruky na vady prodaného zboží. Práce související s údržbou a výměnou žárovky by měly být prováděny s odpojeným napájením a po čekání, dokud žárovka nevychladne. Čistěte měkkým hadříkem. **HU**: A garancia a vásárlás dátumától számított 2 évig érvényes Lengyelországban és csak a vásárlási dokumentummal - blokk vagy számla - érvényes. A garancia nem fed le olyan károkat, amelyeket elektromos túlfeszültségek, villámcsapások és mechanikai károk okoztak. A garancia csak akkor érvényes, ha a világítótestet az adott elektromos képesítéssel rendelkező személy telepítette, és az ingyenes termékszervizt vagy termékcserе szolgáltatást nyújtja hibáktól mentesen, vagy visszatéríti a fizetett összeget. Ha a termék hibás, az alábbi címre Temar sp. z o.o. , 39 -300 Mielec, ul. Inwestorów 12 kell elküldeni vagy visszaküldeni az értékesítési helyre. A javítás nem tarthat tovább 14 munkanapnál. A garancia nem zárja ki, korlátozza vagy felfüggeszti a vásárló jogaikat a hibásan eladott termék garanciájának előírásaitól eredően. A karbantartással és az izzócserével kapcsolatos munkákat leválasztott tápfeszültség mellett és az izzó lehűlésének megvárása után kell elvégezni. Tisztítsa meg puha ruhával. **RO**: Garanția acoperă o perioadă de 2 ani de la data achiziționării în Polonia și este valabilă doar cu un document de achiziție - un bon fiscal sau o factură. Garanția nu acoperă daunele cauzate de supratensiuni electrice, descărcări electrice și daune mecanice. Garanția este valabilă doar dacă lămpada a fost instalată de o persoană cu calificări electrice corespunzătoare și acoperă repararea sau înlocuirea produsului fără defecte sau rambursarea sumei plătite. Dacă se constată un defect în produs, acesta trebuie trimis la adresa Temar sp. z o.o. , 39 -300 Mielec, ul. Inwestorów 12 sau returnat la punctul de achiziție. Repararea nu trebuie să dureze mai mult de 14 zile lucrătoare. Garanția nu exclude, nu limitează sau nu suspendă drepturile cumpărătorului rezultate din prevederile garanției pentru defectele produsului vândut. Lucrările legate de întreținere și înlocuirea becului trebuie efectuate cu sursa de alimentare deconectată și după așteptarea până când becul se răcește. Curățați cu o cârpă moale. SL: Garancija krije obdobje 2 let od datuma nakupa v Poljski in velja le z nakupnim dokumentom - računom ali fakturo. Garancija ne krije škode, ki nastanejo zaradi električnih sunkov, udarcev strel in mehanskih poškodb. Garancija velja le, če je svetilka nameščena s strani osebe z ustreznimi električnimi kvalifikacijami in krije popravilo ali zamenjavo izdelka brez napak ali vračilo plačanega zneska. Če se v izdelku ugotovi napaka, jo je treba poslati na naslov Temar sp. z o.o. , 39 -300 Mielec, ul. Inwestorów 12 ali jo vrniti na mesto nakupa. Popravilo ne sme trajati več kot 14 delovnih dni. Garancija ne izključuje, ne omejuje ali ne suspendira pravic kupca, ki izhajajo iz določb garancije za napake pri prodanem izdelku. Dela v zvezi z vzdrževanjem in zamenjavo žarnice je treba izvajati pri izklopljenem omrežnem omrežju in počakati, da se žarnica ohladi. Očistite z mehko krpo. **HR**: Jamstvo pokriva razdoblje od 2 godine od datuma kupnje u Poljskoj i vrijedi samo s dokumentom kupnje - računom ili fakturom. Jamstvo ne pokriva štetu uzrokovanu električnim udarima, udarima groma i mehaničkim oštećenjima. Jamstvo vrijedi samo ako je rasvjeta instalirana od strane osobe s odgovarajućim elektrotehničkim kvalifikacijama i pokriva popravak ili zamjenu proizvoda bez nedostataka ili povrat plaćenog iznosa. Ako se u proizvodu pronađe nedostatak, treba ga poslati na adresu Temar sp. z o.o. , 39 -300 Mielec, ul. Inwestorów 12 ili vratiti na mjesto kupnje. Popravak ne bi trebao trajati duže od 14 radnih dana. Jamstvo ne isključuje, ne ograničava niti ne obustavlja prava kupca koja proizlaze iz odredbi jamstva za nedostatke prodanog predmeta. Radove vezane uz održavanje i zamjenu žarulje treba izvoditi s isključenim napajanjem i nakon čekanja da se žarulja ohladi. Očistite mekom krpom. **UA**: Гарантія поширюється на період 2 роки з дати покупки в Польщі та дійсна лише з документом про покупку - квитанцією або рахунком-фактурою. Гарантія не поширюється на пошкодження, спричинені стрибками струму, ударами блискавки та механічними пошкодженнями. Гарантія дійсна лише в тому випадку, якщо світильник був встановлений особою з відповідною кваліфікацією електрика, і поширюється на ремонт або заміну виробу без дефектів або повернення сплаченої суми. У разі виявлення дефекту в товарі його слід відправити за адресою Temar sp. z o.o. , 39 -300 Mielec, ul. Inwestorów 12 або повернути в пункт придбання. Ремонт не повинен тривати більше 14 робочих днів. Гарантія не виключає, не обмежує та не призупиняє права покупця, що випливають із положень гарантії на дефекти проданого товару. Роботи, пов'язані з техобслуговуванням і заміною лампочки, слід виконувати при відключеному джерелі живлення і дочекавшись, поки лампочка охолоне. Очистіть м'якою тканиною. **BG**: Гаранцията е за период от 2 години от датата на закупуване в Полша и важи само с документ за покупка - касова бележка или фактура. Гаранцията не покрива повреди, причинени от електрически удари, удари от мълния и механични повреди. Гаранцията е валидна само ако осветителното тяло е монтирано от лице със съответната електрическа квалификация и покрива ремонт или замяна на продукта без дефекти или възстановяване на заплатената сума. Ако се установи дефект в продукта, той трябва да бъде изпратен на адрес Temar sp. z o.o. , 39 -300 Mielec, ul. Inwestorów 12 или върнат на мястото на закупуване. Ремонтът не трябва да отнема повече от 14 работни дни. Гаранцията не изключва, ограничава или спира правата на купувача, произтичащи от разпоредбите на гаранцията за дефекти в продадения артикул. Работите, свързани с поддръжката и смяната на крушката, трябва да се извършват при изключено захранване и след изчакване, докато крушката изстине. Почистете с мека кърпа. **SV**: Garantin omfattar en period på 2 år från inköpsdatum i Polen och gäller endast med ett köpedokument - ett kvitto eller en faktura. Garantin täcker inte skador orsakade av elektriska överspänningar, blixtnedslag och mekaniska skador. Garantin gäller endast om armaturen har installerats av en person med lämpliga elektriska kvalifikationer och täcker reparation eller byte av produkten utan defekter eller återbetalning av det inbetalda beloppet. Om ett fel upptäcks i produkten ska den skickas till adressen Temar sp. z o.o. , 39 -300 Mielec, ul. Inwestorów 12 eller returneras till inköpsstället. Reparationen bör inte ta längre tid än 14 arbetsdagar. Garantin utesluter, begränsar eller upphäver inte köparens rättigheter som följer av garantins bestämmelser för defekter i den sålda varan. Arbete relaterat till underhåll och glödlampsbyte bör utföras med strömförsörjningen frånkopplad och efter att ha väntat tills glödlampan svalnat. Rengör med en mjuk trasa. PT: A garantia cobre um período de 2 anos a partir da data de compra na Polónia e é válida apenas com um documento de compra - recibo ou fatura. A garantia não cobre danos causados por surtos elétricos, raios e danos mecânicos. A garantia só é válida se a luminária tiver sido instalada por pessoa com as qualificações elétricas adequadas e cobre a reparação ou substituição do produto sem defeitos ou a devolução do valor pago. Caso seja constatado algum defeito no produto, este deverá ser enviado para o endereço Temar sp. z o.o. , 39 -300 Mielec, ul. Inwestorów 12 ou devolvido ao ponto de compra. A reparação não deve demorar mais de 14 dias úteis. A garantia não exclui, limita ou suspende os direitos do comprador resultantes do disposto na garantia por defeitos do artigo vendido. Os trabalhos relacionados com a manutenção e substituição da lâmpada devem ser executados com a alimentação desligada e após esperar que a lâmpada arrefeça. Limpe com um pano macio. **ET**: Garantii kehtib 2 aastat alates ostukuupäevast Poolas ja kehtib ainult ostudokumendi – kviitungi või arvega. Garantii ei kata ülepingetest, pikselöögist ja mehaanilistest kahjustustest põhjustatud kahjustusi. Garantii kehtib ainult juhul, kui valgusti paigaldas vastava elektrialase kvalifikatsiooniga isik ja see hõlmab toote defektideta remonti või asendamist või tasutud summa tagastamist. Kui tootel avastatakse defekt, tuleb see saata aadressile Temar sp. z o.o. , 39 -300 Mielec, ul. Inwestorów 12 või tagastada ostukohta. Remont ei tohiks kesta kauem kui 14 tööpäeva. Garantii ei välista, piira ega peata ostja õigusi, mis tulenevad müüdud kauba puuduste garantii sätetest. Hoolduse ja pirnivahetusega seotud töid tuleks teha väljalülitatud toiteallikaga ja pärast pirni jahtumise ootamist. Puhastage pehme lapiga. LV: Garantija attiecas uz 2 gadu periodu no pirkuma datuma Polijā un ir spēkā tikai ar pirkuma dokumentu – čeku vai rēķinu. Garantija neattiecas uz bojājumiem, ko izraisījuši elektriskie pārsprieguma, zibens spērieni un mehāniski bojājumi. Garantija ir spēkā tikai tad, ja gaismekli uzstādījusi persona ar atbilstošu elektrisko kvalifikāciju, un tā attiecas uz preces bez defektiem remontu vai nomaiņu vai iemaksātās summas atmaksu. Ja precei tiek konstatēts defekts, tā jānosūta uz adresi Temar sp. z o.o. , 39 -300 Mielec, ul. Inwestorów 12 vai jāatgriež iegādes vietā. Remonts nedrīkst ilgt ilgāk par 14 darba dienām. Garantija neizslēdz, neierobežo un neaptur pircēja tiesības, kas izriet no garantijas noteikumiem par pārdotās preces defektiem. Darbi, kas saistīti ar apkopi un spuldžu nomaiņu, jāveic ar atvienotu strāvas padevi un nogaidot, līdz spuldze atdziest. Tīriet ar mīkstu drāniņu. **LT**: Garantija galioja 2 metus nuo pirkimo Lenkijoje datos ir galioja tik su pirkimo dokumentu – kvitu arba sąskaita faktūra. Garantija netaikoma žalai, atsiradusioms dėl elektros viršįtampių, žaibo smūgio ir mechaninių pažeidimų. Garantija galioja tik tuo atveju, jei šviestuvą sumontavo atitinkamą elektros kvalifikaciją turintis asmuo ir apima be defektų gaminio remontą ar keitimą arba sumokėtos sumos grąžinimą. Nustačius prekės trūkumą, ją reikia siųsti adresu Temar sp. z o.o. , 39 -300 Mielec, ul. Inwestorów 12 arba grąžinti į pirkimo vietą. Remontas neturėtų trukti ilgiau nei 14 darbo dienų. Garantija neatmeta, neapriboja ir nesustabdo pirkėjo teisių, kylančių iš garantijos nuostatų dėl parduodamos prekės defektų. Darbus, susijusius su priežiūra ir lempučių keitimu, reikia atlikti atjungus maitinimą ir palaukus, kol lemputė atvės. Nuvalykite minkštu skudurėliu. **EL**: Η εγγύηση καλύπτει περίοδο 2 ετών από την ημερομηνία αγοράς στην Πολωνία και ισχύει μόνο με παραστατικό αγοράς - απόδειξη ή τιμολόγιο. Η εγγύηση δεν καλύπτει ζημιές που προκαλούνται από ηλεκτρικές υπερτάσεις, κεραυνούς και μηχανικές βλάβες. Η εγγύηση ισχύει μόνο εάν το φωτιστικό έχει τοποθετηθεί από άτομο με τα κατάλληλα ηλεκτρολογικά προσόντα και καλύπτει επισκευή ή αντικατάσταση του προϊόντος χωρίς ελαττώματα ή επιστροφή του καταβληθέντος ποσού. Εάν διαπιστωθεί ελάττωμα στο προϊόν, θα πρέπει να αποσταλεί στη διεύθυνση Temar sp. z o.o. , 39 -300 Mielec, ul. Inwestorów 12 ή να επιστραφεί στο σημείο αγοράς. Η επισκευή δεν πρέπει να διαρκέσει περισσότερο από 14 εργάσιμες ημέρες. Η εγγύηση δεν αποκλείει, περιορίζει ή αναστέλλει τα δικαιώματα του αγοραστή που απορρέουν από τις διατάξεις της εγγύησης για ελαττώματα στο πωλούμενο αντικείμενο. Οι εργασίες που σχετίζονται με τη συντήρηση και την αντικατάσταση του λαμπτήρα θα πρέπει να εκτελούνται με αποσυνδεδεμένο το τροφοδοτικό και μετά από αναμονή μέχρι να κρυώσει ο λαμπτήρας. Καθαρίστε με ένα μαλακό πανί. FI: Takuu kattaa 2 vuotta ostopäivästä Puolassa ja on voimassa vain ostoasiakirjan - kuitin tai laskun kanssa. Takuu ei kata sähköjännitteiden, salamaniskujen tai mekaanisten vaurioiden aiheuttamia vaurioita. Takuu on voimassa vain, jos valaisimen on asentanut sähköalan pätevyys omaava henkilö ja se kattaa tuotteen virheetön korjauksen tai vaihdon tai maksetun summan palautuksen. Jos tuotteessa havaitaan virhe, se tulee lähettää osoitteeseen Temar sp. z o.o. , 39 -300 Mielec, ul. Inwestorów 12 tai palauttaa ostopaikkaan. Korjaus kestää enintään 14 työpäivää. Takuu ei sulje pois, rajoita tai keskeytä ostajan oikeuksia, jotka johtuvat takuuehdoista myydyn tuotteen Huoltoon ja polttimon vaihtoon liittyvät työt tulee suorittaa virransyöttö katkaistuna ja sen jälkeen, kun on odotettu polttimon jäähtymistä. Puhdista pehmeällä liinalla

MIKROFALOWY CZUJNIK RUCHU ST701D

PL PRODUKT: MIKROFALOWY CZUJNIK RUCHU ST701D

DANE TECHNICZNE:

Moc:	1200 W (dla źródeł żarowych) 300 W (dla świetlówek kompaktowych, źródeł LED)
Wykrywana prędkość ruchu:	0.6 - 1.5 m/s
Zakres natężenia światła:	3 - 2000 LUX
Pobór mocy:	0,9 W (podczas pracy)
Typ czujnika:	5.8 GHz CW, pasmo ISM;
Moc czujnika:	< 0,2 mW
Zasilanie:	220-240 V / 50/60 Hz
Zasięg detekcji:	1-8 m
Kąt detekcji:	360⁰
Czas pracy:	min: 10 sec ± 3 sec; max: 12 min ± 1 min
Wysokość do instalacji:	2 - 6 m

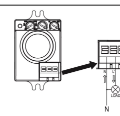

Rysunek 1

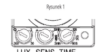

Rysunek 2

INSTALACJA:
- odłącz zasilanie;
- podłącz przewody zgodnie ze schematem na rys.1;
- włącz zasilanie i przeprowadź test działania czujnika.

TEST CZUJNIKA:
- Ustaw pokrętłem czas (TIME) na minimum i czułość na światło (LUX) na maksimum jeśli test przebiega w dzień – rys.2.
- Po włączeniu zasilania urządzenie potrzebuje 30 sekund na przejście w stan działania.
- Lampa, do której jest podłączony czujnik powinna się zaświecić po wykryciu ruchu w polu działania czujnika.
- Wykrycie kolejnego ruchu w czasie działania lampy wydłuża okres działania.
- Zmieniając ustawienia LUX, SENS i TIME możemy dostosować działanie czujnika do swoich wymagań.

UWAGI:
- Przewody elektryczne muszą być podłączone zgodnie z instrukcją oraz obowiązującymi normami.
- Instalacji powinien dokonywać uprawniony elektryk.
- Przed podłączeniem urządzenia należy upewnić się czy zostało wyłączone główne zasilanie.
- Nie należy instalować czujnika w pobliżu źródeł ciepła, wylotów klimatyzacyjnych, wentylatorów, kanałów wylotowych spalin lub suszarni, a także podczas opadów deszczu.
- Czujnik jest bardziej skuteczny, gdy obiekt mający wywołać działanie urządzenia oświetleniowego porusza się w poprzek pola działania czujnika, a mniej skuteczny gdy obiekt porusza się w kierunku do lub od czujnika.

ROZWIĄZYWANIE PROBLEMÓW

Jeśli lampa podłączona do czujnika nie działa:
- sprawdź poprawność połączeń elektrycznych;
- sprawdź czy lampa jest sprawna;
- sprawdź czy ustawienia LUX odpowiadają warunkom oświetleniowym.

Jeśli zasięg działania/ czułość jest za słaba:
- sprawdź czy ma przeszkód w polu działania czujnika;
- sprawdź czy obiekt porusza się w polu działania czujnika;
- sprawdź czy czujnik jest zamontowany na odpowiedniej wysokości.

Czujnik nie wyłącza podłączonej lampy automatycznie:
- sprawdź czy nie ma ciągłego ruchu w polu działania czujnika;
- sprawdź czy czujnik nie jest ustawiony na najdłuższy czas działania (TIME);
- sprawdź czy moc podłączonej lampy nie przekracza maksymalnego obciążenia czujnika.

Oznakowanie WEEE wskazuje na konieczność selektywnego zbierania zużytego sprzętu elektrycznego i elektronicznego. Wyrobów tak oznakowanych, pod kara grzywny, nie można wyrzucać do zwykłych śmieci razem z innymi odpadami. Wyroby takie mogą być szkodliwe dla środowiska naturalnego i zdrowia ludzkiego, wymagają specjalnej formy przetwarzania / odzysku / recyklingu /unieszkodliwiania.

CZ VÝROBEK: ČIDLO POHYBU ST701D

DANE TECHNICZNE:

Výkon:	1200 W (pro tepelné zdroje) 300 W (pro kompaktní zářivky/LED)
Vykrývaná rychlost pohybu:	0.6 - 1.5 m/s
Rozsah intenzity světla:	3 - 2000 LUX
Příkon:	0,9 W (během činnosti)
Typ čidla:	5.8 GHz CW, ISM;
Výkon čidla:	< 0,2 mW
Napájení:	220-240 V / 50/60 Hz
dosah zachycení:	1-8 m
Úhel zachycení:	360⁰
Provozní doba:	min: 10 sec ± 3 sec; max: 12 min ± 1 min
Montážní výška:	2 - 6 m

MONTÁŽ:
- Odpojte přívod.
- Připojte kabely podle schématu na obr.1.
- Zapněte napájení a proveďte zkoušku činnosti čidla.

TEST ČIdLA:
- Nastavte dobu (TIME) na minimum a citlivost na světlo (LUX) na maximum, pokud zkoušku provádíte ve dne – obr.2.
- Po zapnutí se přístroj potřebuje 30 sekund pro přechod do provozního stavu.
- Světlo, ke kterému je čidlo připojeno, se musí rozsvítit po vykrytí pohybu v detekčním poli čidla.
- Vykrytí dalšího pohybu v době rozsvíceného světla prodlužuje dobu činnosti.
- Změnou nastavení LUX,SENS a TIME můžete upravit činnost čidla podle svých potřeb.

POZNÁMKY:
- Elektrické kabely musí být připojené podle návodu a platných norem.
- Montáž musí provádět oprávněný elektrikář.
- Před připojením přístroje se ujistěte, jestli byl vypnut hlavní přívod.
- Neumisťujte čidlo v blízkosti tepelných zdrojů, ústí klimatizace, větráků, výfuků spalin nebo sušiček, a také při dešti.
- Čidlo je účinnější, když se objekt, který má vyvolat zapnutí svítidla, pohybuje napříč detekčním polem čidla, a méně účinnější, když se objekt pohybuje směrem k čidlu nebo od něj.

ŘEŠENÍ POTÍŽÍ

Pokud nesvítí světlo připojené k čidlu:
- zkontrolujte správnost elektrického připojení;
- zkontrolujte jestli svítidlo funguje;
- zkontrolujte jestli nastavení LUX odpovídá světelným podmínkám.

Pokud je dosah činnost/ citlivost příliš slabá:
- zkontrolujte jestli nejsou překážky v zorném poli čidla;
- zkontrolujte jestli se objekt pohybuje v detekčním poli čidla;
- zkontrolujte jestli je čidlo umístěno ve správné výšce.

Čidlo nevypíná automaticky připojené světlo:
- zkontrolujte jestli v detekčním poli čidla nedochází ke stálému pohybu;
- zkontrolujte jestli není čidlo nastaveno na nejdelší dobu činnosti (TIME);
- zkontrolujte jestli výkon připojeného světla nepřevyšuje maximální zatížení čidla.

Označení WEEE uvádí nutnost selektivního sberu použitého elektrického a elektronického vybavení. Takto označené výrobky není možno vyhazovat spolu s ostatním bežným odpadem. Takovéto výrobky mohou být škodlivé pro životní prostředí a vyžadují zvláštní formu zpracování, renovace, recyklace a zneškodnení.

EN PRODUCT: MICROWAVE MOTION SENSOR ST701D

TECHNICAL DATA:

Power:	1200 W (for incandescent sources) 300 W (for luminous tubes, LED lamps)
detected motion speed:	0.6 - 1.5 m/s
Light intensity range:	3 - 2000 LUX
Power consumption:	0,9 W (during operation)
HF System:	5.8 GHz CW, ISM band
Transmission Power:	< 0,2 mW
Power supply:	220-240 V / 50/60 Hz
detection reach:	1-8 m
detection angle:	360⁰
Working time:	min: 10 sec ± 3 sec; max: 12 min ± 1 min
Installation height:	2 - 6 m

INSTALLATION:
- Disconnect the power supply.
- Connect the cables according to the diagram in Fig. 1.
- Switch on the power supply and perform the sensor test.

SENSOR TEST:
- Set the time (TIME) to the minimum and sensitivity to light (LUX) to the maximum if the test is carried out in daytime - Fig. 2.
- After switching on the power supply, the device needs 30 seconds to enter the operation mode.
- The light the sensor is connected to should light after detecting a motion in the sensor operation field.
- Detecting another motion during the lamp operation extends the period of operation.
- By changing the settings of LUX, SENS and TIME we can adapt the sensor operation to individual requirements.

COMMENTS:
- Connect electric cables according to the instructions and effective standards.
- The installation should be made by an authorised electrician.
- Prior to connecting the device, make sure that the main power supply has been switched off.
- Do not install the sensor neither near sources of heat, air-conditioning outlets, flue gas pass or dryers, nor during rainfall.
- The sensor is more efficient if the object supposed to activate the lighting device moves across the sensor operation field, whereas it is less efficient when the object moves towards or backwards from the sensor.

TROuBLEShOOTING

If the lamp connected to the sensor does not work:
- check whether electrical connections are correct;
- check whether the lamp is in a good working condition;
- check whether LUX settings correspond with the lighting conditions.

If the coverage/ sensitivity is too poor:
- check whether there are no obstacles in the sensor operation field;
- check whether the object moves in the sensor operation field;
- check whether the sensor is installed at an appropriate height.

The sensor does not switch off the connected lamp automatically:
- check whether there is no continuous movement in the sensor operation field;
- check whether the sensor is not set to the longest operation time (TIME),;
- check whether the power of the connected lamp does not exceed the maximum sensor load.

WEEE label signifes the necessity of selective collection of waste electric and electronic equipment. The products thus marked must not be disposed of to the standard waste bins together with other types of waste. Such products may be environmentally harmful and require special forms of processing, recovery, recycling and neutralization.

DE PRODUKT: BEWEGUNGSMELDER ST701D

TECHNISCHE DATEN:

Leistung:	1200 W (Glühlampen) 300 W (Energiesparlampen, LEDlampen)
Erkennbare Bewegungsgeschwindigkeit:	0.6 - 1.5 m/s
Bereich der Lichtintensität:	3 - 2000 LUX
Energieaufnahme:	0,9 W (im Betrieb)
Bewegungsmelder des Typs:	5.8 GHz CW, ISM-Band
Leistung des Sensors:	< 0,2 mW
Spannung:	220-240 V / 50/60 Hz
Erkennungsbereich:	1-8 m
Erkennungswinkel:	360⁰
Betriebsdauer: mind.:	min: 10 sec ± 3 sec; max: 12 min ± 1 min
Montagehöhe:	2 - 6 m

INSTALLATION:
- Schalten Sie die Sicherung ab.
- Schließen Sie alle Kabel entsprechend dem Schema, Zeichnung Nr. 1, an.
- Stellen die Sicherungen wieder an und führen den Funktionstest des Bewegungsmelders durch.

FuNKTIONSTEST dES BEWEGuNGSMELdERS:
- Stellen Sie nun die Zeit (TIM) auf Minimum und die Empfindlichkeit (LUX) auf Maximum, sofern Sie den Test bei Tageslicht durchführen - Zeichnung Nr. 2.
- Wird nun Strom zugeführt,die Anlage benötigt 30 Sekunden, um in den Betriebszustand überzugehen.
- Die Lampe, an die der Bewegungsmelder angeschlossen ist, wird eingeschaltet, sobald im Erfassungsbereich des Sensors eine Bewegung festgestellt wird.
- Die Entdeckung einer weiteren Bewegung verlängert die Einschaltdauer der Lampe.
- Durch die Änderung der Einstellungen LUX, SENS und TIME kann die Arbeitsweise des Bewegungsmelders an die jeweiligen Bedürfnisse des Verbrauchers angepasst werden.

ANMERKUNGEN:
- Elektrische Leiter müssen immer in Übereinstimmung mit der Anweisung und den geltenden Normen angeschlossen werden.
- Die Installation sollte von einem zugelassenen Elektriker durchgeführt werden.
- Bevor Sie das Gerät anschließen, vergewissern Sie sich bitte, dass alle Stromkreise spannungsfrei geschaltet wurden.
- Der Montageort des Bewegungsmelders sollte sich nicht in der Nähe von Wärmequellen, Klimaanlagenöffnungen, Austrittskanälen von Dämpfen oder Abgasen befinden, die Montage sollte nicht im Regen erfolgen.
- Der Bewegungsmelder arbeitet wirkungsvoller, wenn das Objekt, welches den Sensor auslöst, sich quer zum Sensor bewegt, die Wirkung verschlechtert sich, wenn sich das Objekt in Richtung des Sensors oder in die entgegengesetzte Richtung bewegt.

PPOBELEMBEhEBuNG

Wenn eine an den Bewegungsmelder angeschlossene Lampe nicht funktioniert:
- prüfen Sie, ob die Kabel richtig angeschlossen sind,
- prüfen Sie, ob die Lampe funktionsfähig ist,
- prüfen Sie, ob die LUX-Einstellung an die vorhandenen Lichtverhältnissen angepasst ist.

Wenn der Wirkungsgrad / die Empfindlichkeit zu gering sind:
- prüfen Sie, ob keine Hindernisse den Erkennungsbereich behindern,
- prüfen Sie, ob sich das Objekt im Erkennungsbereich des Sensors bewegt,
- prüfen Sie, ob der Bewegungsmelder in korrekter Höhe montiert wurde.

der Sensor schaltet die angeschlossene Lichtquelle nicht automatisch ab:
- prüfen Sie, ob es im Erkennungsbereich des Sensors zu keiner Dauerbewegung kommt,
- prüfen Sie die eingestellte Betriebsdauer des Sensors (TIME),
- prüfen Sie, ob die Leistung der angeschlossenen Lampe, die maximale Belastung der Sensors nicht überschreitet.

Das WEEE-Zeichen verweist auf die Notwendigkeit, verbrauchte Elektro-und Elektronikgeräte getrennt zu sammeln Produkte, die dieses Zeichen tragen, können nicht mit normalem Müll entsorgt werden. Derartige Produkte können umweltschädlich sein und benötigen besondere Methode der Verarbeitung, Wiederverwertung, Recycling und Unschädlichmachung.

EE TOODE: IIKU MISANDUR ST701D

TEHNILISED ANDMED:

Võimsus:	1200 W (hõõglambid) 300 W (kompaktlambid, LED lambid)
Tuvastatav liikumiskiirus:	0.6 - 1.5 m/s
Valguse intensiivsuse vahemik:	3 - 2000 LUX
Energieaufnahme:	0,9 W (töö ajal)
Anduri tüüp:	5.8 GHz CW, ISM-lint
Anduri võimsus:	< 0,2 mW
Toide:	220-240 V / 50/60 Hz
Tuvastuse ulatus:	1-8 m
Tuvastusnurk:	360⁰
Tööaeg:	min: 10 sec ± 3 sec; max: 12 min ± 1 min
Paigalduskõrgus:	2 - 6 m

PAIGALDAMINE:
- Lülitage toide välja.
- Ühendage juhtmed vastavalt joonisel 1 esitatudskeemile.
- Lülitage toide järgi ja kontrollige anduri tööd.

ANDURI KONTROLLIMINE:
- Seadke aeg (TIME) miinimumi ja valgustundlikkus (LUX) maksimumi (kui test toimub päeval) – joonis.2.
- Sisselülitamisel peab lamp, seadmel läheb 30 sekundit tööstaadiumisse üleminekuks.
- Lamp, mille külge on ühendatud andur, peab süttima, kui anduri tööpiirkonnas tuvastatakse liikumine.
- Uue liikumise tuvastamine lambi põlemise ajal pikendab põlemisaega.
- Muutes LUX, SENS ja TIME seadistusi, saate kohandada anduri töö oma vajadustele.

TÄHELEPANU:
- Toitejuhtmed tuleb ühendada järgides juhiseid ja kehtivaid õigusakte.
- Paigaldustööd peab tegema professionaalne elektrik.
- Enne seadme ühendamist veenduge, et peatoide oleks välja lülitatud.
- Ärge paigaldage andurit soojusallikate, ventilatsiooniavade, suitsutorude ega kuivatitorude lähedusse. Ärge paigaldage andurit vihma käes.
- Andur toimib paremini juhul kui objekt, mis peab valgusesisse lülitama, liigub risti üle anduri toimimise välja, ja pisut halvemini, kui objekt liigub otse anduri suunas või sellest eemale.

PROBLEEMIdE LAhENdAMINE

Kui anduriga ühendatud lamp ei tööta:
- kontrollige elektriühenduste õigsust,
- kontrollige, kas lamp on terve,
- kontrollige, kas LUX seadistus vastab valgustingimustele.

Kui tööulatus/tundlikkus on liiga nõrk:
- kontrollige, et anduri tööalal ei oleks takistusi,
- kontrollige, kas liikuv objekt jääb anduri tööalasse,
- kontrollige, kas andur on paigaldatud õigele kõrgusele.

Kui andur ei lülita ühendatud lampi automaatselt välja:
- kontrollige, et anduri tööulatuseks ei oleks pidevalt liikuvaid objekte,
- kontrollide, et ei oleks valitud kõige pikem tööaeg (TIME),
- kontrollige, et ühendatud lambi võimsus ei ületaks anduri maksimaalset koormust.

Tähis WEEE osutab vajadusele kasutud elektriline või elektrooniline toode valikuliselt osadeks lammutada. Sellist tähistust kandvaid tooteid ei tohi visata ära koos olmeprügiga. Need tooted võivad olla keskkonnakahjulikud ning nõuavad erikäitlust ja kahjutustamist.

HU TERMÉK: MOZGÁSÉRZÉKELŐ ST701D

MŰSZAKI ADATOK:

Teljesítmény:	1200 W (izzólámpák) 300 W (kompakt fénycső, LED lampa)
észlelt mozgási sebesség:	0.6 - 1.5 m/s
Megvilágítási tartomány:	3 - 2000 LUX
Teljesítményfelvétel:	0,9 W (üzemi)
érzékelő típusa:	5.8 GHz CW, ISM sáv
érzékelő teljesítménye:	< 0,2 mW
Tápfeszültség:	220-240 V / 50/60 Hz
érzékelési távolság:	1-8 m
érzékelési szög:	360⁰
Működési idő: perc:	min: 10 sec ± 3 sec; max: 12 min ± 1 min
Telepítési magasság:	2 - 6 m

TELEPÍTéS:
- Válassza le a tápfeszültséget;
- Vegye le a fedelet, és szerelje fel az érzékelőt az 1. ábra szerint;
- Kapcsolja be a tápfeszültséget, és tesztelje az érzékelő működését.

éRZéKELŐ TESZTELéSE:
- Állítsa be az időt (TIME) minimumra, a fényérzékenységet (LUX) pedig a maximumra, ha a tesztelést nappal végzi – 2. ábra.
- A tápfeszültség bekapcsolása után az érzékelőnek 30 s időre van szüksége üzemkész állapot eléréséig.
- Az érzékelő által vezérelt lámpának fel kell gyulladnia, ha az érzékelő mozgást érzékel a látóterében.
- Ha az érzékelő ismét mozgást érzékel, amíg a lámpa világít, akkor meghosszabbodik annak működési ideje.
- A LUX, SENS és TIME beállítások változtatásával az érzékelő működését illesztheti az igényeihez.

MEGJEGYZÉSEK:
- Az elektromos vezetékeket az utasítás és a vonatkozó szabványok szerint kell csatlakoztatni.
- A telepítést erre jogosult villanyszerelő végezze.
- Az érzékelő csatlakoztatása előtt meg kell győződni arról, hogy a tápfeszültség főkapcsolója ki van-e kapcsolva.
- Az érzékelőt ne szerelje fel hőforrások, ill. klímaberendezések, ventillátorok, égéstermékek vagy szárítók kilépőnyílásai közelében, továbbá akkor, ha esik az eső.
- Az érzékelő hatékonyabban érzékeli a látóterét keresztező mozgást, mint a feléje irányuló, vagy tőle távolodó mozgást.

PROBLéMÁK MEGOLdÁSA

ha az érzékelőre kapcsolt lámpa nem működik:
- ellenőrizze az elektromos bekötés helyességét,
- ellenőrizze, hogy működik-e a lámpa,
- ellenőrizze, hogy a LUX beállítás megfelel-e a világítási feltételeknek.

ha az érzékelési távolság/ érzékenység túl alacsony:
- ellenőrizze, hogy ellenőrizze, hogy nincs-e akadály az érzékelő látóterében,
- ellenőrizze, hogy van-e mozgás az érzékelő látóterében,
- ellenőrizze, hogy az érzékelő telepítési magassága megfelelő-e.

Az érzékelő nem kapcsolja ki automatikusan a lámpát:
- ellenőrizze, hogy az érzékelő látóterében nincs-e folyamatos mozgás,
- ellenőrizze, hogy az érzékelő a leghosszabb működési időre (TIME) van-e beállítva,
- ellenőrizze, hogy a csatlakoztatott lámpa teljesítménye nem lépi-e túl az érzékelő maximális terhelhetőségét.

A WEEE jelölés az elhasznált elektronikai és elektromos készülékek feltétlen szelektív gyujtésére utal. Az ily módon jelölt termékeket nem szabad az általános szemetesbe, a többi hulladékkal együtt tárolni. Az ily módon jelölt termékek veszélyesek lehetnek a természetes környezetre és speciális feldolgozási, visszagyujtési, újrahasznosítási és megsemmisítési eljárást igényelnek.

LT GAMINYS: SPINDULIŲ JUDESIO JUTIKLIS ST701D

TECHNINIAI DUOMENYS:

Galingumas:	1200 W (kaitinamosioms lempoms) 300 W (kompaktinėms fluorescencinėms lempoms, LED lempoms)
Nustatomas judesio greitis:	0.6 - 1.5 m/s
Šviesos intensyvumo diapazonas:	3 - 2000 LUX
Jutiklio galingumas:	0,9 W (veikimo metu)
Jutiklio tipas:	5.8 GHz CW, ISM juosta
érzékelő teljesítménye:	< 0,2 mW
Maitinimo šaltinis:	220-240 V / 50/60 Hz
Aptikimo diapazonas:	1-8 m
Aptikimo kampas:	360⁰
Veikimo laikas:	min: 10 sec ± 3 sec; max: 12 min ± 1 min
Įrengimo aukštis:	2 - 6 m

ĮRENGIMAS:
- Atjunkite maitinimo šaltinį;
- Prijunkite laidus pagal 1 pav. schemą;
- Įjunkite maitinimo šaltinį ir patikrinkite jutiklio veikimą.

JuTIKLIO BANdYMAS:
- Nustatykite didžiausią mažiausią laiką (TIME) ir didžiausią jautrumą šviesai (LUX), jei bandymas atliekamas dieną – 3 pav.
- Įjungus maitinimą, prietaisas po 30 sekundžių pradės veikti. • šviestuvas, prie kurio prijungtas jutiklis turi užsidegti, aptikus judesį jutiklio veikimo zonoje.
- Kito judesio aptikimas veikiant šviestuvui prailgina veikimo laiką.
- Keisdami LUX, SENS ir TIME nustatymus, galite pritaikyti jutiklio veikimą savo poreikiams.

PASTABOS:
- Elektros prietaisai turi būti prijungti pagal instrukciją ir galiojančius standartus.
- Montavimo darbus turi atlikti kvalifikuotas elektrikas.
- Prieš prijungdami prietaisą, įsitikinkite, ar išjungtas pagrindinis maitinimo šaltinis.
- Nemontuokite jutiklio šalia šilumos šaltinių, oro kondicionierių angų, ventiliatorių, dūmtraukių kanalų ar džiovyklų, taip pat per lietų.
- Jutiklis yra veiksmingesnis, kai objektas, kurį prietaisas aptikęs suveikia, juda įstrižai jutiklio veikimo zonos, o mažiau efektyvus, kai objektas juda link jutiklio ar nuo jo.

PROBLEMų SPRENdIMAS

Jei šviestuvas prijungtas prie jutiklio neveikia:
- patikrinkite, ar teisingai prijungti elektros laidai;
- patikrinkite, ar šviestuvas yra tvarkingas;
- patikrinkite, ar LUX nustatymai atitinka apšvietimo sąlygas.

Jei veikimo diapazonas / jautrumas yra pernelyg silpnas:
- patikrinkite, ar nėra trukdžių jutiklio veikimo zonoje;
- patikrinkite, ar objektas juda jutiklio veikimo zonoje;
- patikrinkite, ar jutiklis įrengtas tinkamame aukštyje.

Jutiklis automatiškai neišjungia prijungto prie jo šviestuvo:
- patikrinkite, ar nėra nuolatinio judėjimo jutiklio veikimo zonoje;
- patikrinkite, ar jutiklis nenustatytas ilgiausiam veikimo laikui (TIME);
- patikrinkite, ar prijungto šviestuvo galingumas neviršija didžiausios jutiklio apkrovos.

Žymėjimas WEEE nurodo selektyvaus naudotu elektriniu ir elektroniniu irenginiu surinkimo butinybe. Šiuo ženklu pažymetu gaminiu negalima mesti kartu su iprastomis šiukšlemis. Tokie gaminiai gali kenkti aplinkai ir reikalauja specialaus perdirbimo, perdirbimo kartotiniam panaudojimui, utilizavimo ir nukenksminimo.

LV IZSTRĀDĀJUMS: STARU KUSTĪBAS SENSORS ST701D

TEHNISKIE DATI:

Jauda:	1200 W (kvēlspuldžu avotiem) 300 W (kompaktām luminiscences spuldzēm, LED lamp)
Nosakāmais kustības ātrums:	0.6 - 1.5 m/s
Gaismas intensitātes diapazons:	3 - 2000 LUX
Enerģijas patēriņš:	0,9 W (darbības laikā)
Sensora tips:	5.8 GHz CW, ISM frekvenču josla
Sensora jauda:	< 0,2 mW
Barošana:	220-240 V / 50/60 Hz
uztveršanas diapazons:	1-8 m
uztveršanas leņķis:	360⁰
darbības laiks, min.:	min: 10 sec ± 3 sec; max: 12 min ± 1 min
uzstādīšanas augstums:	2 - 6 m

uZSTādī ŠANA:
- Atvienojiet strāvas padevi;
- Pievienojiet vadus saskaņā ar shēmu 1. attēlā;
- Ieslēdziet barošanu un pārbaudiet sensora darbību.

SENSORA PāRBAud E:
- Lestatiet minimālo laiku (TIME) un maksimālo gaismas jutīgumu (LUX), ja pārbaude notiek dienā (2. attēls).
- Pēc barošanas, ierīcei ir nepieciešamas 30 sekundes, lai pārietu darba stāvoklī;
- Lampai, kas ir savienota ar sensoru, jāieslēdzas pēc kustības konstatēšanas sensora darbības laukā;
- Kārtējās kustības konstatēšana spuldzes darbības laikā paildzina tās darbību;
- Mainot iestatījumus LUX, SENS un TIME, sensora darbību var pielāgot atbilstoši savām prasībām.

PIEZīMES:
- Elektriskie vadi jāpievieno saskaņā ar instrukciju un spēkā esošajām normām.
- Uzstādīšana jāveic kvalificētam elektriķim.
- Pirms ierīces pievienošanas pārliecinieties, ka elektrības padeve ir izslēgta.
- Neuzstādiet sensoru siltuma avotu tuvumā, gaisa izplūdes vietās no kondicionētājiem, ventilatoru, izplūdes gāzu kanālu vai žāvētāju atrašanās vietu tuvumā, kā arī lietus laikā.
- Sensora darbība ir daudz efektīvāka, ja objekts, kam jāizraisa apgaismes ierīces darbība, pārvietojas pa visu sensora uztveres lauku, un mazāk efektīva, ja objekts pārvietojas sensora virzienā vai prom no tā.

PROBLĒMu RISIN āŠANA

Ja lampa, kas ir savienota ar sensoru nedarbojas:
- pārbaudiet elektrisko savienojumu atbilstību;
- pārliecinieties, ka lampa ir darba kārtībā;
- pārliecinieties, ka LUX iestatījumi atbilst apgaismošanas apstākļiem.

Ja darbības diapazons/jutīgums ir pārāk vājš:
- pārbaudiet, vai sensora darbības laukā nav šķēršļu,
- pārbaudiet, vai objekts pārvietojas sensora darbības laukā,
- pārbaudiet, vai sensors ir uzstādīts pareizā augstumā.

Ja sensors automātiski neizslēdz pievienoto lampu:
- pārbaudiet, vai sensora darbības zonā nav nepārtrauktas kustības;
- pārbaudiet, vai sensors nav iestatīts uz visilgāko darbības laiku (TIME);
- pārbaudiet, vai pievienotā lampas jauda nepārsniedz sensora maksimālo slodzi.

Hermet.gaismeklis un tā komponenti nav bīstami apkartejai videi. Ievietojot gaismekla iepakojumu atkritumu tvertne jaatdala papira dalas no plastmasas un citiem elementiem, jaizmet atsevišķas, speciali piemerotas atkritumu tvertnes. Gaismekli, kuru vairs nelietosi, jaizmet tam piemerotas atkritumu tvertnes, vai jaievero dabas aizsardzibas organizaciju ieteikumi. Hermet.gaismekla lietotas spuldzes nedrikst ievietot kopeja atkritumu tvertne jaievero pardeveja vai ražotaja ieteikumi.

RO PRODUSUL: SENZOR DE MIŞCARE ST701D

DATE TEHNICE:

Puterea:	1200 W (pentru sursele incandescente) 300 W (pentru lămpile fluorescente compacte, lampa LED)
Viteza de detecţie:	0.6 - 1.5 m/s
Gama de intensitate luminoasă:	3 - 2000 LUX
Consumul de energie:	0,9 W (în timpul funcţionării)
Tipul senzorului:	5.8 GHz CW, bandă ISM
Puterea senzorului:	< 0,2 mW
Alimentare:	220-240 V / 50/60 Hz
Intervalul detectare:	1-8 m
unghiul de detectare:	360⁰
Timpul de lucru:	min: 10 sec ± 3 sec; max: 12 min ± 1 min
Înălţimea instalaţiei:	2 - 6 m

INSTALAŢIA:
- Deconectaţi sursa de alimentare,
- Conectaţi cablurile cum se arată în figura 1,
- Porniţi alimentarea electrică şi efectuaţi testul de funcţionare a senzorului.

PROBA SENZORuLuI:
- Setaţi timpul (TIME) la minim şi sensibilitatea la lumină (LUX) la maxim în cazul în care se execută testul în timpul zilei - figura 2.
- Alimentarea electrică, dispozitivul necesită 30 de secunde pentru a trece în modul de funcţionare.
- Sursa de lumină la care este conectat senzorul trebuie să lumineze după depistarea mişcării în raza de acţiune a senzorului.
- Depistarea mişcării următoare în timpul funcţionării lampei prelungeşte perioada de funcţionare.
- Modificând setările LUX, SENS şi TIME putem ajusta modul de funcţionare a senzorului la necesităţile proprii.

NOTĂ:
- Cablurile electrice trebuie conectate în conformitate cu instrucţiunea şi standardele în vigoare.
- Montajul trebuie efectuat de către un electrician autorizat.
- Înainte de conectarea echipamentului asiguraţi-vă că sursa principală de alimentare a fost deconectată.
- Nu instalaţi senzorul în apropierea surselor de căldură, prizelor de aer condiţionat, ventilatoarelor, conductelor de evacuare a gazelor arse sau uscătoarelor, precum şi pe timp de ploaie.
- Senzorul este mai eficient, atunci când obiectul care trebuie să declanşeze dispozitivul de iluminat se mişcă transversal câmpului de acţiune a senzorului, şi mai puţin eficient atunci când obiectul se deplasează înainte şi înapoi faţă de senzor.

SOLuŢIONAREA PROBLEMELOR

dacă sursa electrică conectată la senzor nu funcţionează:
- erificaţi conexiunile electrice,
- verificaţi dacă lampa este în stare bună,
- verificaţi dacă setările LUX corespund condiţiilor de iluminare.

dacă aria de acţionare/sensibilitatea este prea mică:
- verificaţi dacă există obstacole în aria de funcţionare a senzorului,
- verificaţi dacă obiectul se mişcă în aria de acţiune a senzorului,
- verificaţi dacă senzorul este montat la o înălţime corespunzătoare.

Senzorul nu deconectează în mod automat sursa de lumină conectată:
- verificaţi dacă există mişcare permanentă în aria de funcţionare a senzorului,
- verificaţi dacă senzorul nu este setat la timpul cel mai lung de funcţionare (TIME),
- verificaţi dacă puterea lămpii conectate nu depăşeşte sarcina maximă a senzorului.

Marcajul WEEE indica necesitatea de colectare selectiva a echipamentului electric si electronic uzat. Produsele astfel marcate nu pot ¤ aruncate la gunoiul obisnuit împreuna cu alte deseuri. Aceste produse pot provoca daune mediului natural si necesita o forma speciala de prelucrare, recuperare, reciclare si neutralizare.

RU ИЗДЕЛИЕ: ДАТЧИК ДВИЖЕНИЯ ST701D

ТЕХНИЧЕСКИЕ ПАРАМЕТРЫ:

Мощность:	1200 W (для ламп накаливания) 300 W (для компактных люминесцентных ламп, LED)
Обнаруживаемая скорость движения:	0.6 - 1.5 m/s
диапазон интенсивности света:	3 - 2000 LUX
Расход мощности:	0,9 W (во время работы)
тип датчика:	5.8 GHz CW, диапазон ИЗМА
датчик мощности:	< 0,2 mW
Питание:	220-240 V / 50/60 Hz
Радиус обнаружения:	1-8 m
Угол обнаружения:	360⁰
время работы:	min: 10 sec ± 3 sec; max: 12 min ± 1 min
высота установки:	2 - 6 m

УСтан Овка :
- отключите питание;
- подключите провода, как показано на рисунке 1;
- включите питание, а затем проверьте действие датчика.

теСт датч Ика :
- Настройте время (TIME) на минимум и чувствительность к свету (LUX) на максимум, если тест проходит днем - Рисунок 3.
- после включения питания устройству необходимо 30 секунд, чтобы перейти в состояние действия.
- лампа, к которой подключен датчик, должна загореться при обнаружении движения в поле действия датчика.
- обнаружение следующего движения во время работы лампы продлевает действие.
- Изменяя настройки LUX, SENS и TIME, можно настроить действие датчика согласно собственным предпочтениям.

за Мечан Ия:
- Электрические кабели должны быть подключены в соответствии с инструкциями и действующими стандартами.
- Установка должна производиться квалифицированным электриком.
- перед подключением устройства убедитесь, что питание было выключено.
- Не устанавливайте датчик рядом с источниками тепла, выходами кондиционерных систем, вентиляторов, каналов удаления газов или сушилки, а также во время дождя.
- Датчик является более эффективным, когда объект, который должен вызвать работу лампы освещения, перемещается поперек поля действия датчика, а менее эффективным, когда объект движется в сторону или от датчика.

РеШенИе ПРОБлеМ

если лампа, подключенная к датчику, не загорается:
- проверьте правильность электрических соединений,
- убедитесь, что лампа исправна,
- убедитесь, что параметры LUX соответствуют условиям освещения.

если рабочий диапазон / чувствительность слишком слабые:
- убедитесь, что нет барьер в поле работы датчика,
- убедитесь, что что объект перемещается в поле действия датчика,
- убедитесь, что датчик установлен на соответствующей высоте.

датчик не выключает подключенную лампу автоматически:
- убедитесь, что нет постоянного движения в поле действия датчика,
- убедитесь, что датчик не настроен на самое длительное время действия (TIME),
- убедитесь, что мощность подключенной лампы не превышает максимальной нагрузки датчика.

Знак WEEE указывает на необходимость селективного сбора использованого электрического и электронного оборудования. Так обозначенные изделия нельзя выкидывать вместе с обычным мусором и другими отбросами. Такие изделия могут быть вредны для окружающей среды и человеческого здоровья, поэтому требуют специального способа переработки/регенерации/ рециркуляции/обезвреживания.

SK VÝROBOK: DETEKTOR POHYBU ST701D

TECHNICKÉ ÚDAJE:

Výkon:	1200 W (pre výbojkové zdroje) 300 W (pre kompaktné žiarivky, LED)
Обнаруживаемая скорость движения:	0.6 - 1.5 m/s
диапазон интенсивности света:	3 - 2000 LUX
Расход мощности:	0,9 W (v prevádzkovom režime)
тип датчика:	5.8 GHz CW, pásmo ISM
датчик мощности:	< 0,2 mW
Napájanie:	220-240 V / 50/60 Hz
dosah detekcie:	1-8 m
uhol detekcie:	360⁰
время работы:	min: 10 sec ± 3 sec; max: 12 min ± 1 min
высота установки:	2 - 6 m

INŠTALÁCIA:
- Vypnite napájanie,
- Zapojte vodiče podľa schémy na obr. 1,
- Zapnite napájanie a vykonajte skúšku funkčnosti detektora

SKÚŠKA dETEKTORA:
- Nastavte čas (TIME) na minimum a citlivosť na svetlo (LUX) na maximum, ak sa skúška uskutočňuje cez deň – obr. 2,
- Po zapnutí napájania zariadenie potrebuje 30 sekúnd, aby prešlo do prevádzkového stavu,
- Svietidlo, ku ktorému je detektor pripojený, sa musí rozsvietiť po detekcii pohybu v sektore detekcie,
- Detekcia ďalšieho pohybu v čase, keď je svietidlo zapnuté, predlžuje čas svietenia svietidla,
- Zmenou nastavení LUX, SENS a TIME môžete prispôsobiť činnosť detektora svojim potrebám.

POZNÁMKY
- Elektrické vodiče sa musia zapojiť podľa návodu a záväzných noriem.
- Inštaláciu smie vykonať iba oprávnený elektrikár.
- Pred pripojením zariadenia je potrebné skontrolovať, či je vypnutý hlavný vypínač napájania.
- Detektor sa nesmie montovať do blízkosti zdrojov tepla, vývodov z klimatizácie, ventilátorov, komínových vývodov alebo vývodov zo sušiarní a tiež za dažďa.
- Detektor je účinnejší vtedy, keď sa objekt, ktorý má aktivovať zapnutie svietidla, pohybuje naprieč sektorom detekcie, a menej účinný, keď sa objekt pohybuje smerom ku alebo od detektora.

RIEŠENIE PROBLéMOV

Svietidlo po pripojení k detektoru nefunguje:
- skontrolujte správnosť elektrického zapojenia,
- skontrolujte, či je svietidlo v riadnom technickom stave,
- skontrolujte, či nastavenia LUX zodpovedajú svetelným podmienkam.

Ak je dosah detekcie/citlivosť príliš slabá:
- skontrolujte, či sa v detekčnom sektore detektora nenachádzajú prekážky,
- skontrolujte, či sa objekt pohybuje v detekčnom sektore detektora,
- skontrolujte, či je detektor namontovaný v predpísanej výške.

detektor nevypína pripojené svietidlo automaticky:
- skontrolujte, či sa v detekčnom sektore detektora nenachádzajú trvalo sa pohybujúce objekty,
- skontrolujte, či nie je na detektore nastavený najdlhší reakčný čas (TIME),
- skontrolujte, či príkon pripojeného svietidla neprekračuje hodnotu maximálneho zaťaženia detektora.

Oznacenie WEEE uvádza nutnost selektívneho zberu použitého elektrického a elektronického vybavenia. Takto oznacené výrobky nie je možné vyhadzovat spolu s ostanými obycajnými odpadkami. Takéto výrobky môžu byt škodlivé pre životné prostredie a vyžadujú si špeciálnu formu spracovania, renovácie, recyklácie a zneškodnenia.

UA ВИРІБ: ДАТЧИК РУХУ ST701D

ТЕХНІЧНІ ПАРАМЕТРИ:

Потужність:	1200 W (для ламп розжарювання) 300 W (для компактних люмінесцентних ламп, LED ламп)
Швидкість руху, що виявляється:	0.6 - 1.5 m/s
діапазон інтенсивності світла:	3 - 2000 LUX
витрата потужності:	0,9 W (під час роботи)
тип датчика:	5.8 GHz CW, pásmo ISM
датчик потужності:	< 0,2 mW
живлення:	220-240 V / 50/60 Hz
Радіус виявлення:	1-8 m
кут виявлення:	360⁰
час роботи: хв:	min: 10 sec ± 3 sec; max: 12 min ± 1 min
висота установки:	2 - 6 m

УСтан Овка :
- вимкніть живлення;
- підключіть проводи, як показано на малюнку 1;
- Увімкніть живлення, а потім перевірте дію датчика.

теСт датч Ика :
- Налаштуйте час (TIME) на мінімум і чутливість до світла (LUX) на максимум, якщо тест проходить вдень - малюнок 3.
- після включення живлення пристрою необхідно 30 секунд, щоб перейти в стан дії.
- лампа, до якої підключений датчик, повинна загорітися при виявленні руху в полі дії датчика.
- виявлення наступного руху під час роботи лампи продовжує дію .
- Змінюючи налаштування LUX, SENS і TIME, можна налаштувати дію датчика відповідно до власних вподобань.

за Уваження
- Електричні кабелі повинні бути підключені відповідно до інструкцій і діючих стандартів.
- Установка повинна проводитися кваліфікованим електриком.
- перед підключенням пристрою переконайтеся, що живлення було вимкнено .
- Не встановлюйте датчик поруч з джерелами тепла, виходами кондиціонерних систем, вентиляторів, каналів видалення газів або сушарки, а також під час дощу.
- Датчик є більш ефективним, коли об'єкт, який повинен викликати роботу лампи освітлення, переміщається поперек поля дії датчика, а менш ефективним, коли об'єкт рухається в бік або від датчика.

РiШення ПРОБлеМ

якщо лампа, підключена до датчика, не загорається:
- перевірте правильність електричних з'єднань,
- переконайтеся, що лампа справна,
- переконайтеся, що параметри LUX відповідають умовам освітлення.

якщо робочий діапазон / чутливість занадто слабкі:
- переконайтеся, що немає бар'єр в поле роботи датчика,
- переконайтеся, що що об'єкт переміщається в поле дії датчика,
- переконайтеся, що датчик встановлений на відповідній висоті.

датчик не вимикає підключену лампу автоматично:
- переконайтеся, що немає постійного руху в полі дії датчика,
- переконайтеся, що датчик не налаштований на найтриваліше час дії (TIME),
- переконайтеся, що потужність підключеного лампи не перевищує максимального навантаження датчика.

Oznacenie WEEE uvádza nutnost selektívneho zberu použitého elektrického a elektronického vybavenia. Takto oznacené výrobky nie je možné vyhadzovat spolu s ostanými obycajnými odpadkami. Takéto výrobky môžu byt škodlivé pre životné prostredie a vyžadujú si špeciálnu formu spracovania, renovácie, recyklácie a zneškodnenia.